型号	P3E-LA5A204NJ
料号	10710010A00167

品牌	二次校正
美的（高创）	否

电机规格

额定功率(W)	50
额定电压(V)	220
额定转矩(Nm)	0.16
最大转矩(Nm)	0.56
额定电流(Arms)	0.58
最大电流(Arms)	2.2
额定转速(rpm)	3000
最大转速(rpm)	6000
频率(Hz)	250
转动惯量($\times10^{-4}$kg.m^2)	0.018
线电阻(Ω)	25.397±5%
线电感 (mH)	22.10±20%
LQ	12.9±20%
LD	9.2±20%
线反电势(V/1000rpm)	16.5±8%
转矩常数 (Nm/Arms)	0.276
电气时间常数 (ms)	0.870
极对数	5
绝缘等级	Ins F
防护等级	IP 54
重量 (kg)	0.28
单体包装重量 (kg)	0.4
集合包装数量 (Pcs)	12
集合包装重量 (kg)	5.8

编码器规格

类型	磁编
单圈分辨率	17bit
多圈计数容量	16bit

油封：无

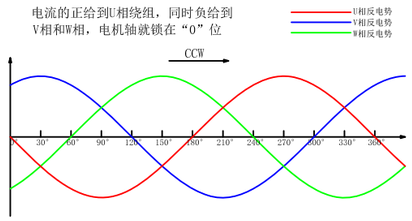

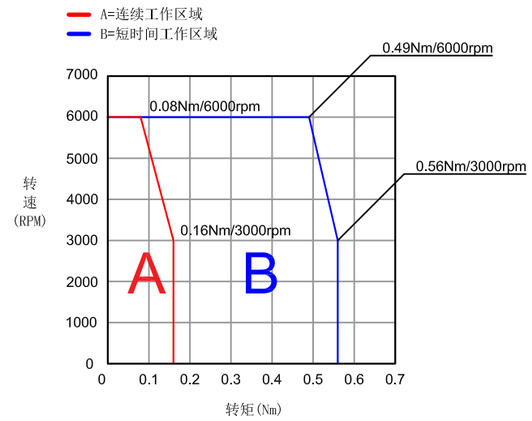

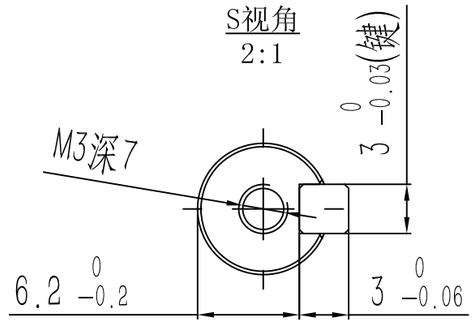

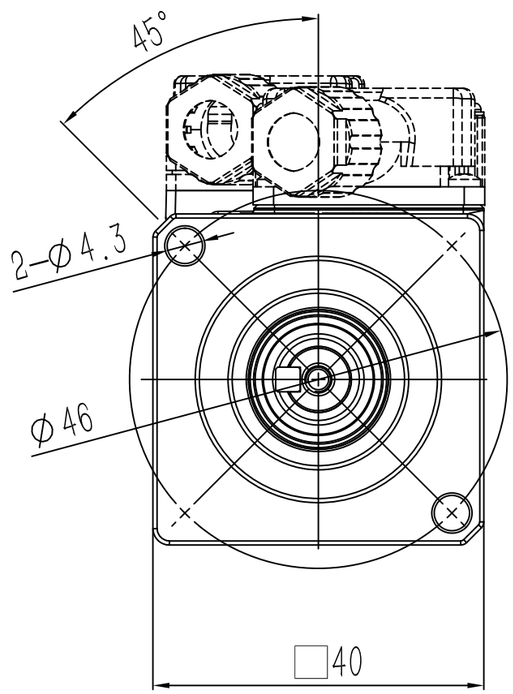

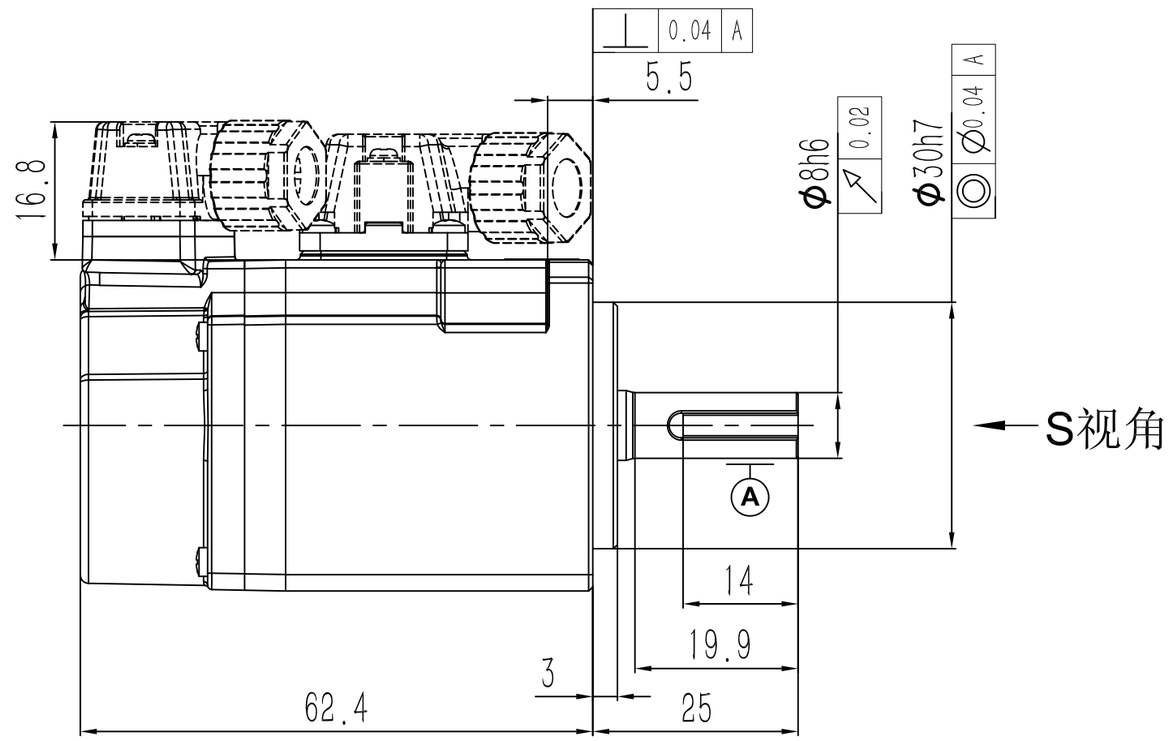

动力端子定义

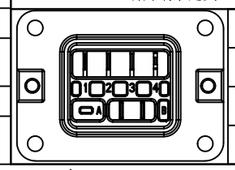

1	V	A	空
2	U		
3	W	B	空
4	PE		

信号端子定义

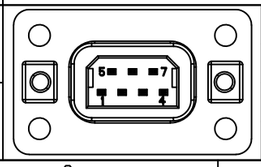

1	DATA+	5	+5V
2	DATA-	6	0V
3	BAT+	7	FG
4	BAT-		

零件代号	
借(通)用件登记	
描图	
描校	
旧底图总号	
底图总号	
签字	
日期	

SERVOTRONIX always in motion™

阶段标记	重量	比例	材质
A			名称: 高创旋转伺服电机
第一角法			料号
共1张 第1张	版本 A0		规格